EFFE.DI. S.r.l.
metaldesign

AZIENDA CON
SISTEMA DI GESTIONE
CERTIFICATO DA DNV
ISO 9001 • ISO 14001

CERTIFICAZIONE SISTEMA DI GESTIONE DNV ISO 9001 ISO 14001

PENSILINA RONDINE BIFACCIALE CON PORTABICI
Art B332

STRUTTURA

Montanti di sostegno:
Realizzato mediante tubo tondo d'acciaio ø mm. 159 x 3 dotato di sostegno della copertura in lamiera sagomata con tecnologia laser spessore 80/10 e piastre di base copriforo tonda ø mm. 290 e piastre per l'ancoraggio della rastrelliera portabici in lamiera d'acciaio spessore 60/10.

Copertura e sistema grondaia:
Telaio realizzato interamente mediante tubolare rettangolare d'acciaio sez. mm. 50x25x2,0 e sistema grondaie per il conferimento delle acque meteoriche composto da *piastrame* in lamiera d'acciaio sp. 60/10.

Tamponamento copertura:
Lastre in policarbonato alveolare opaco dello spessore di mm. 6 saldamente fissate sui tubolari rettangolari della copertura.

Rastrelliera Portabiciclette:
Correnti orizzontali realizzati mediante tubo tondo d'acciaio ø mm. 42,4 x 3 ed elementi curvi per lo stallo delle biciclette in tubo tondo d'acciaio ø mm. 25 x 1,5.
Capacità di parcheggio biciclette in maniera bifacciale 7 + 7 per un totale quindi di 14 posti bicicletta.

FINITURA E TRATTAMENTI

Zincatura a caldo

Le parti metalliche sono interamente zincate a caldo secondo norma UNI EN 1461 (Ed. 2009)

DIMENSIONI

DIMENSIONI INGOMBRO: cm 375 x 283 x 350 h – altezza utile cm 300.

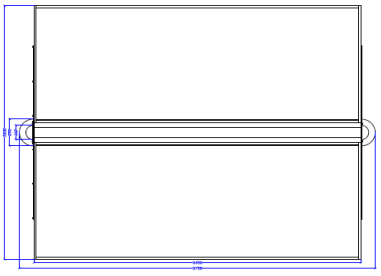

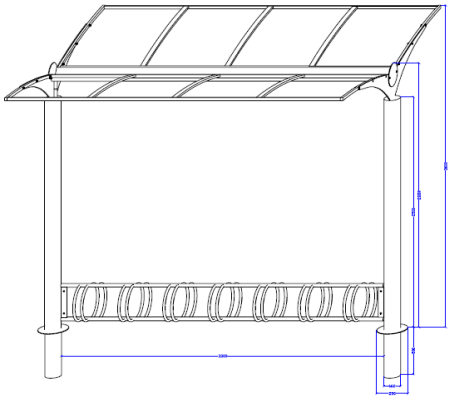

Via Delle Industrie (ang. Via Taurisano) • Tel.+39 0833.554518 • 73059 **UGENTO** (Le)
UL/2: Strada Prov.le 350 (via Gemini), n. 25 73059 UGENTO (LE)
Cap. Soc. int. versato € 100.000,00 • C.C.I.A.A. LE 264.125 • Cod. Fisc. – P.IVA e N. Reg. Imprese Lecce 04061960755
PEC: effedimetaldesign@open.legalmail.it • e-mail: info@effedimetaldesign.com • www.effedimetaldesign.it

ANCORAGGIO

La pensilina deve essere installata mediante inghisaggio dei montanti nel terreno ad opera di personale qualificato in quanto richiede adeguate fondazioni, progettate e calcolate per lo specifico luogo di installazione, ovvero, a secondo che si tratti di terreno argilloso / vegetale, ghiaia, massetto.
L'eventuale verifica da parte di un tecnico qualificato per il corretto sistema di fondazioni necessario è a carico del cliente. EFFE.DI METALDESIGN SRL non potrà essere ritenuta responsabile nel caso in cui la suddetta verifica non venga effettuata e/o nel caso in cui il cliente non predisponga fondazioni adeguate alle esigenze dello specifico sito dii installazione.



immagine indicativa del prodotto montato